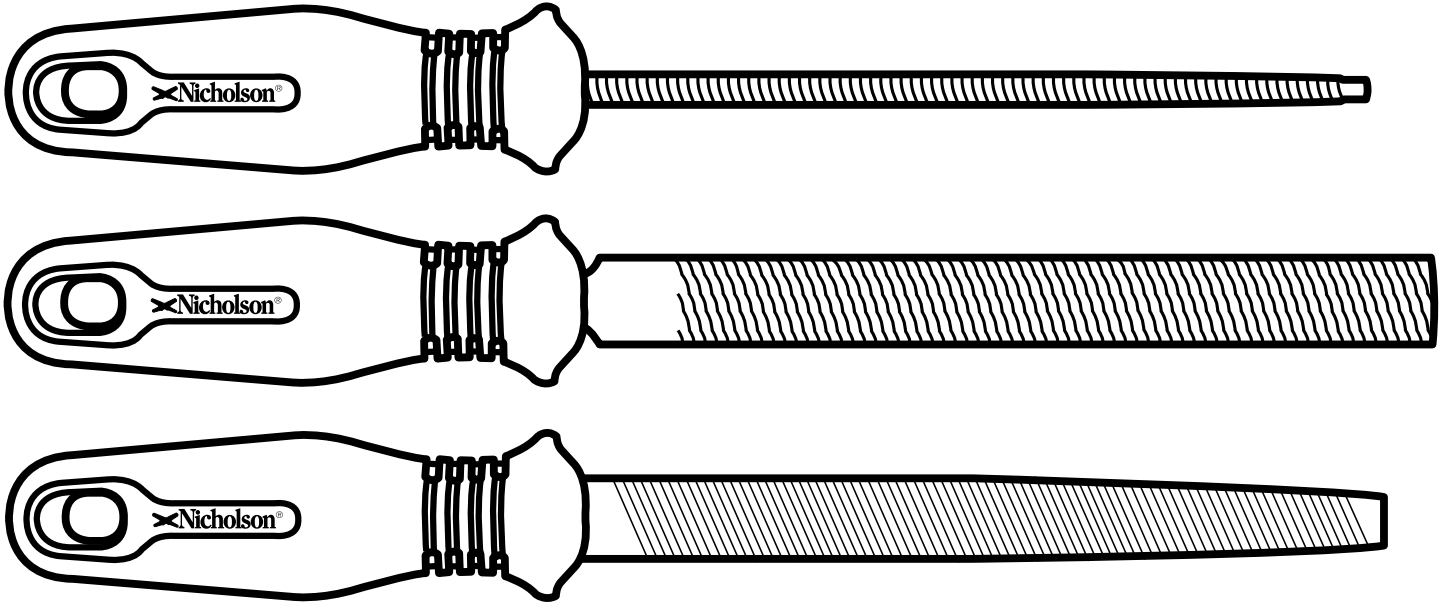
Nicholson®
Nicholson®
Nicholson®